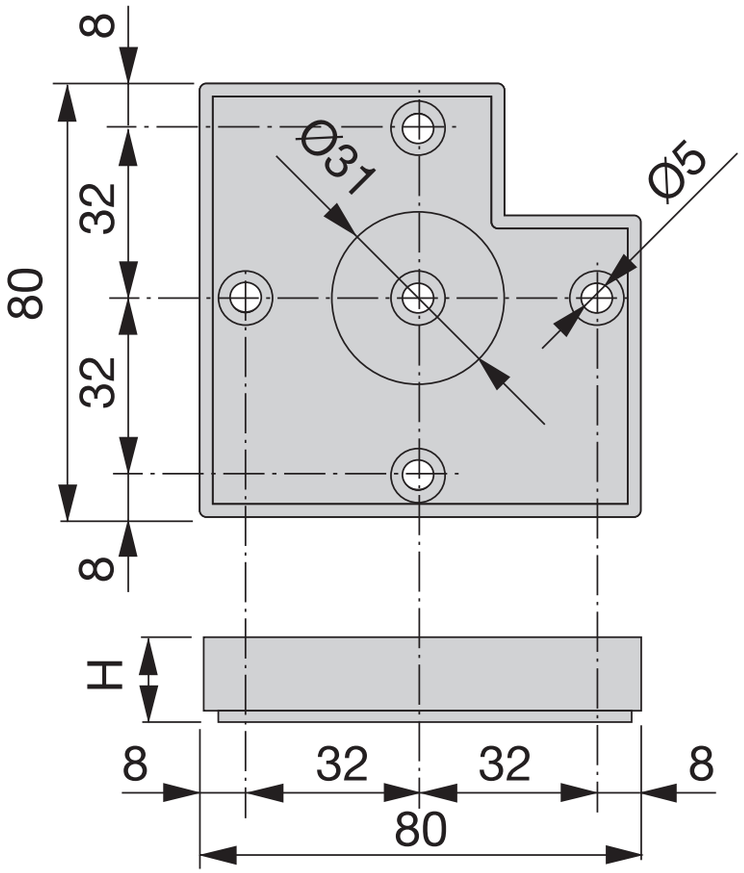
8
32
80
32
8
Ø31
Ø5
H
8
32
32
8
80