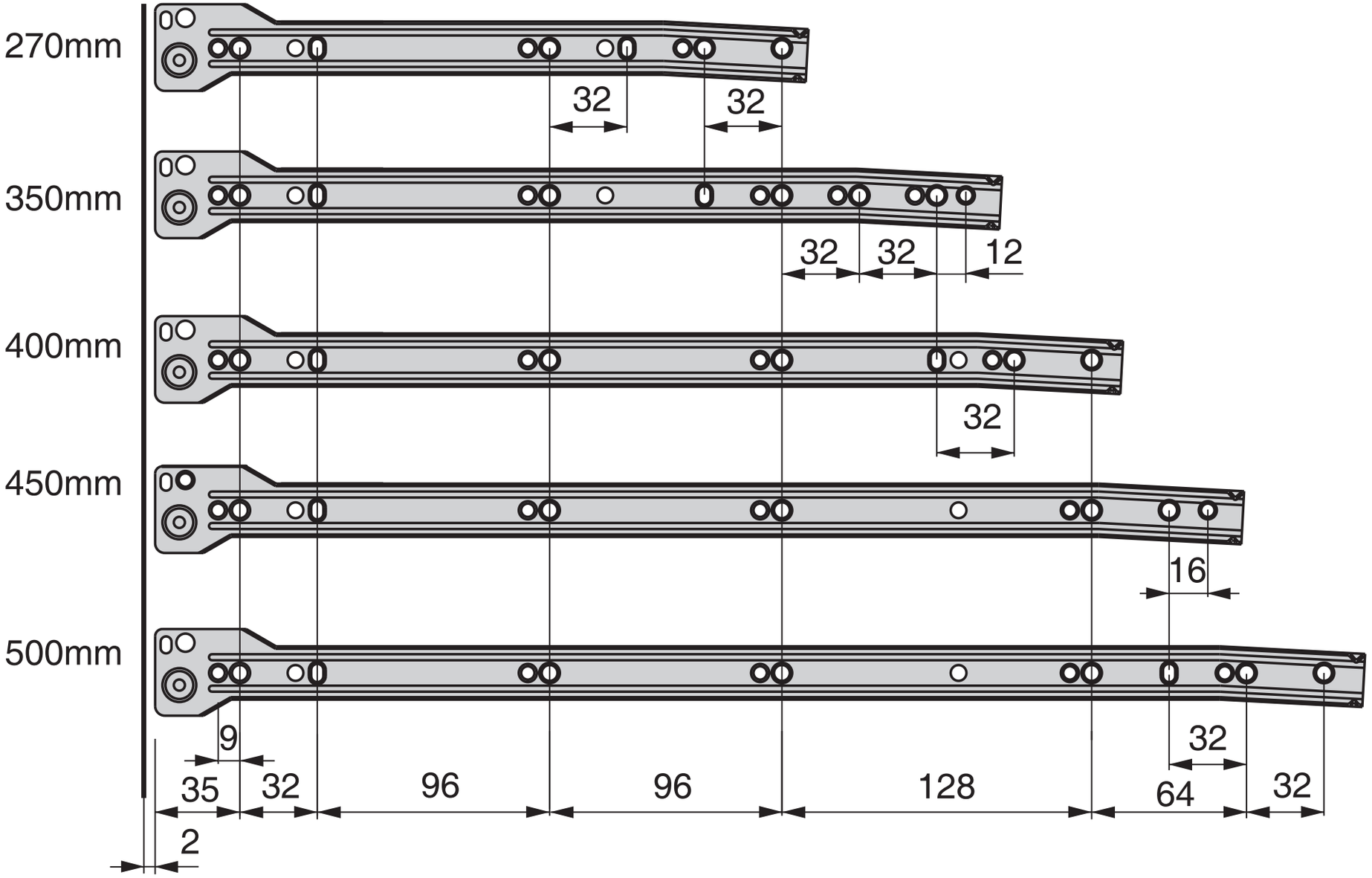
270mm
350mm
400mm
450mm
500mm
32
32
32
32
12
32
16
9
32
35
32
96
96
128
64
32
2