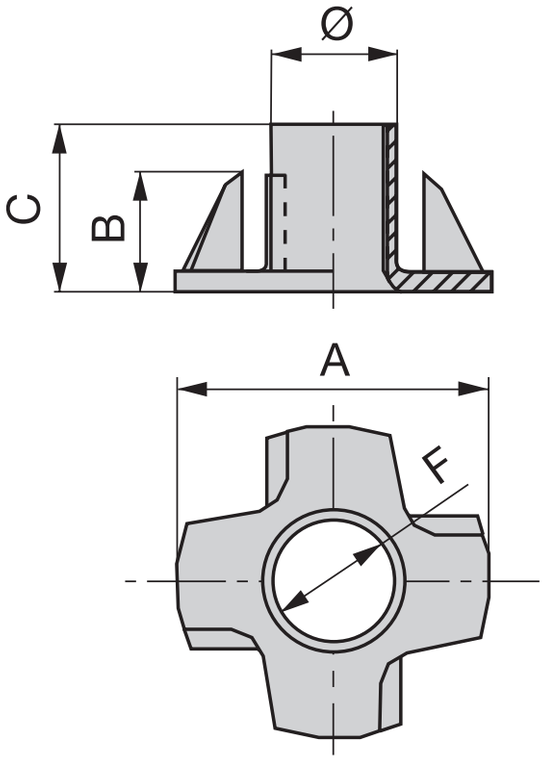
Ø
C
B
A
F