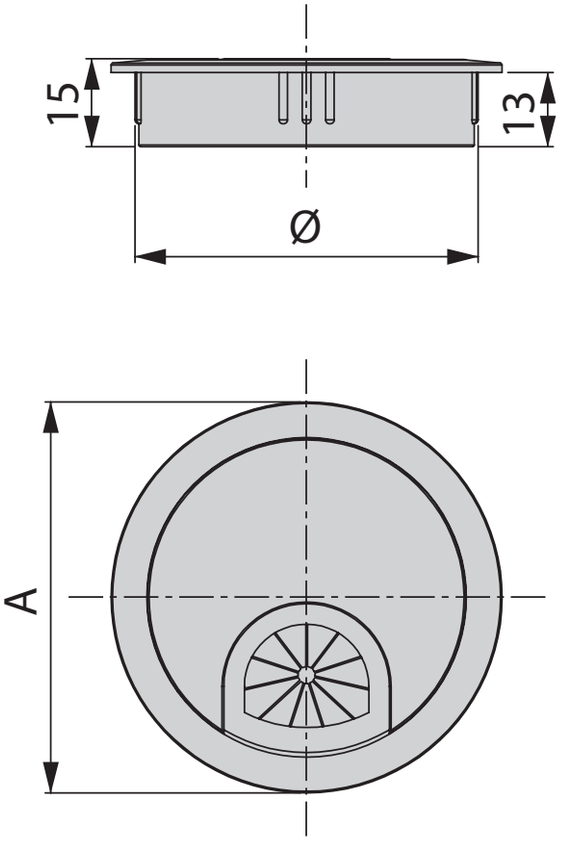
15
13
Ø
A