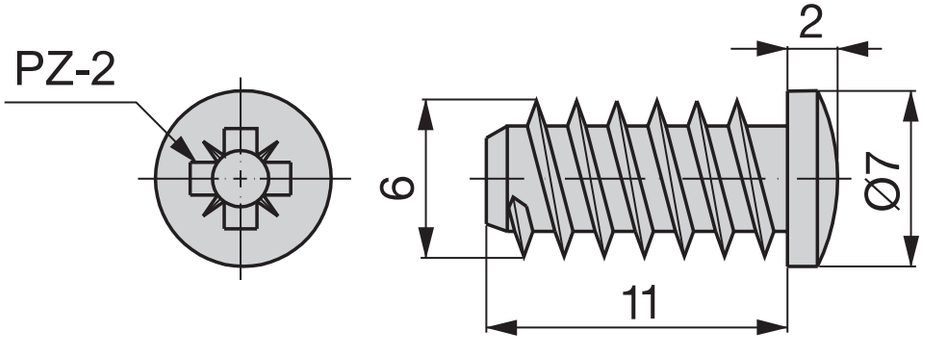
PZ-2
2
6
Ø7
11