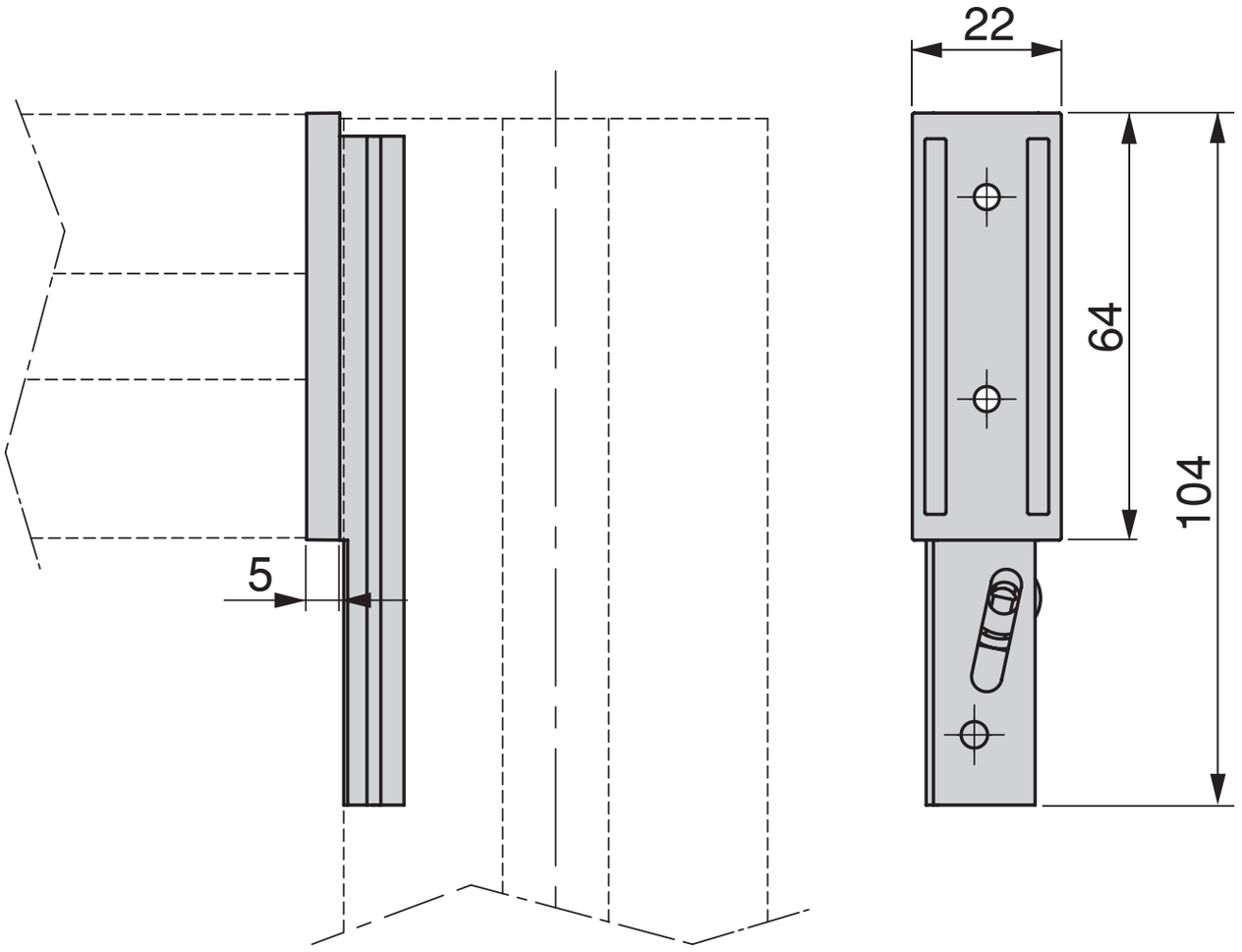
22
64
104
5