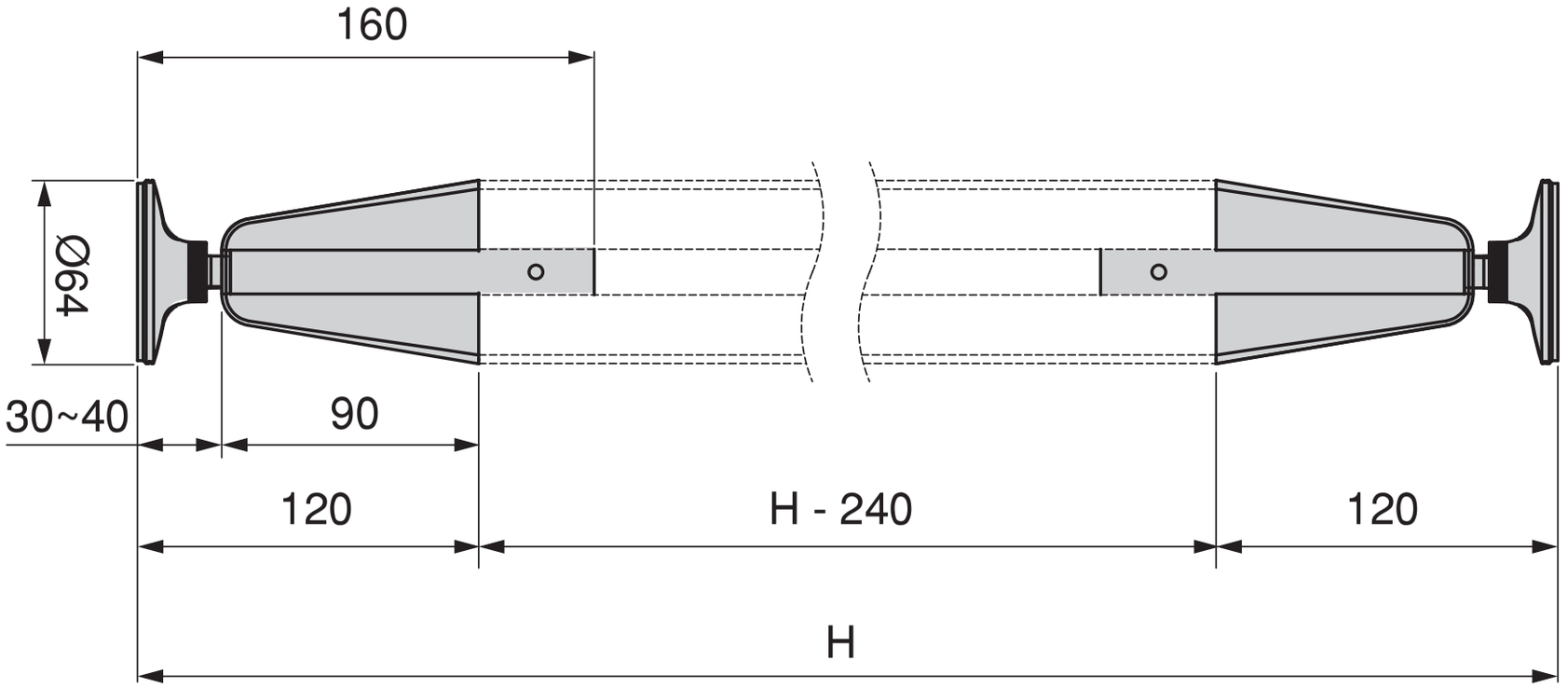
160
Ø64
30~40
90
120
H - 240
120
H