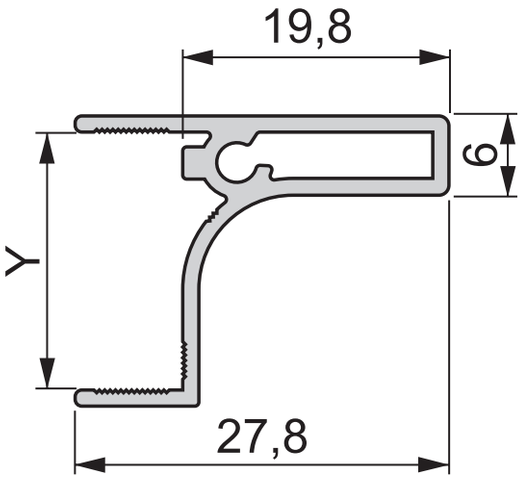
19,8
6
Y
27,8