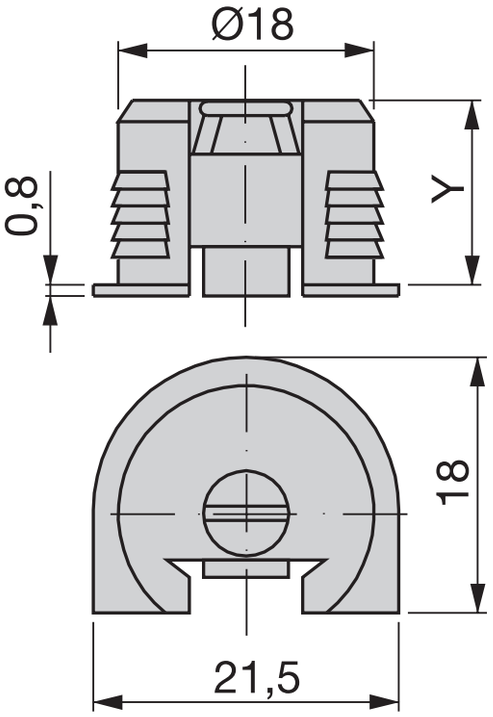
Ø18
0,8
Y
18
21,5