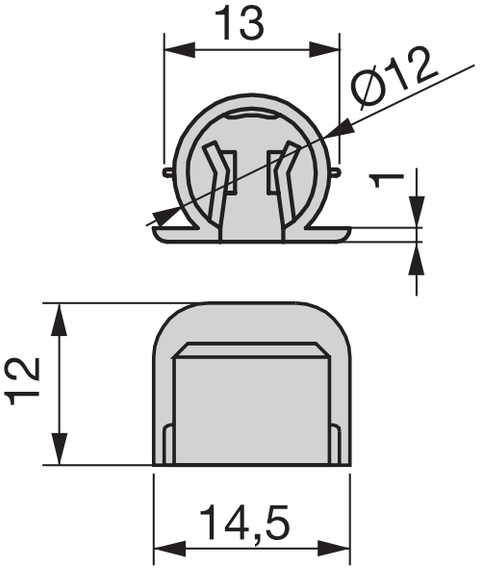
13
Ø12
1
12
14,5