emuca
where creation begins

SUPRASTAR

RIGHT/DESTRA/DERECHA/DIREITA/DROITE/PRAWY/RECHTS

1

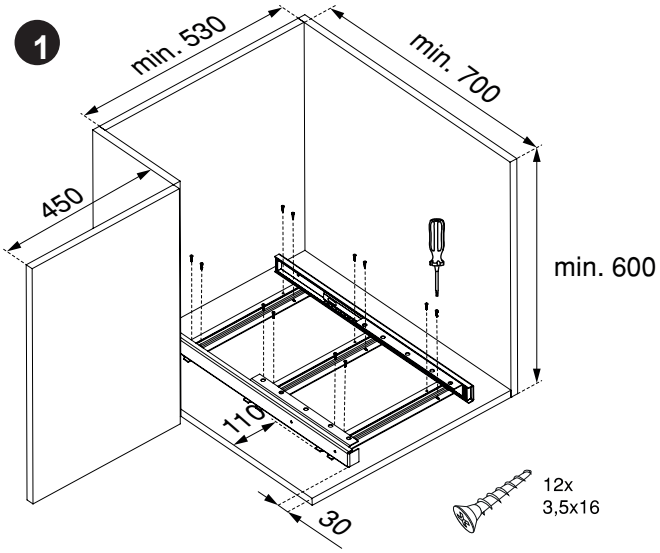

2

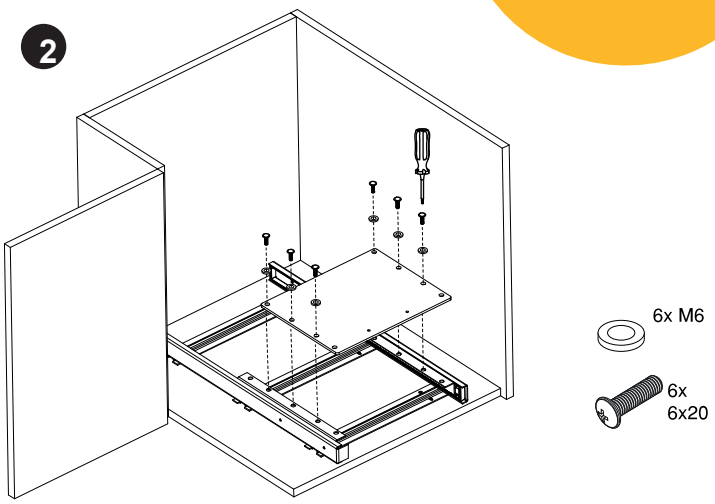

3

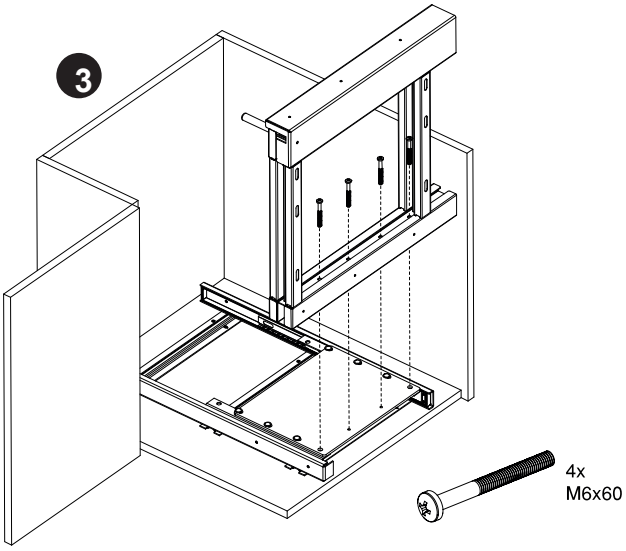

4

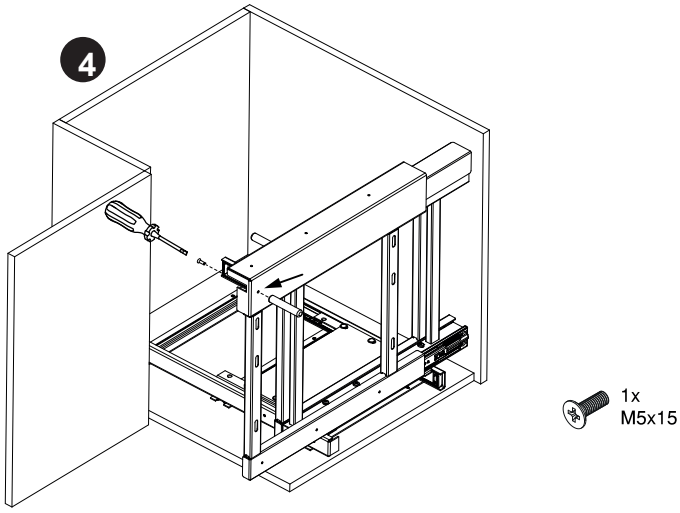

5

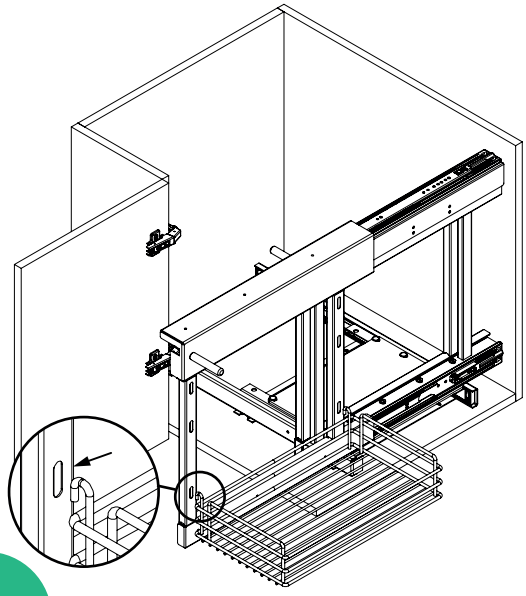

6

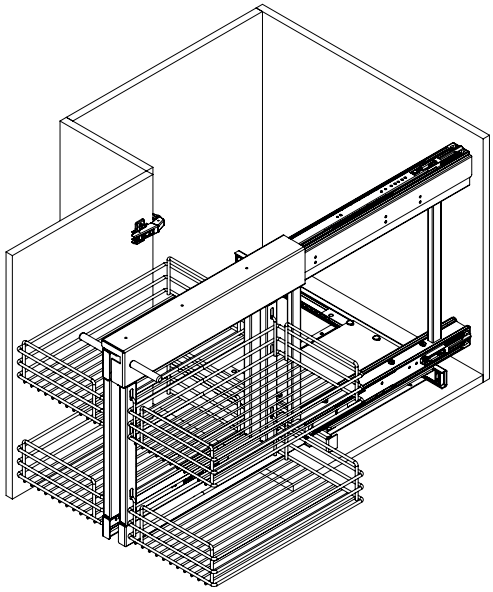

LEFT/SINISTRA/IZQUIERDA/ESQUERDA/GUACHE/LEWY/LINKS

1

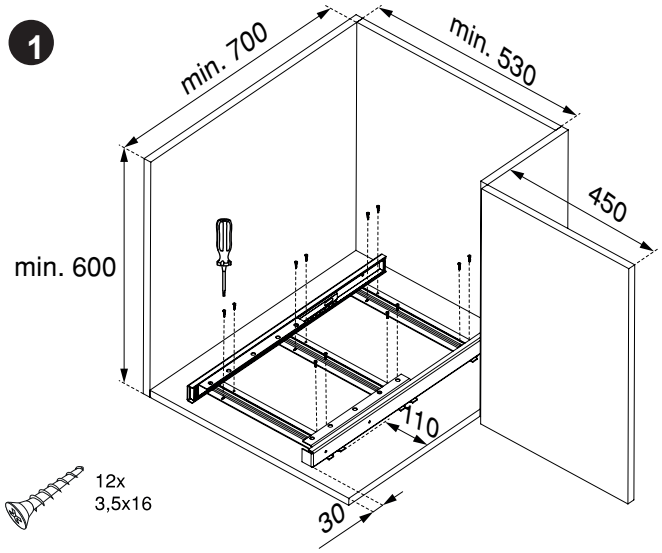

2

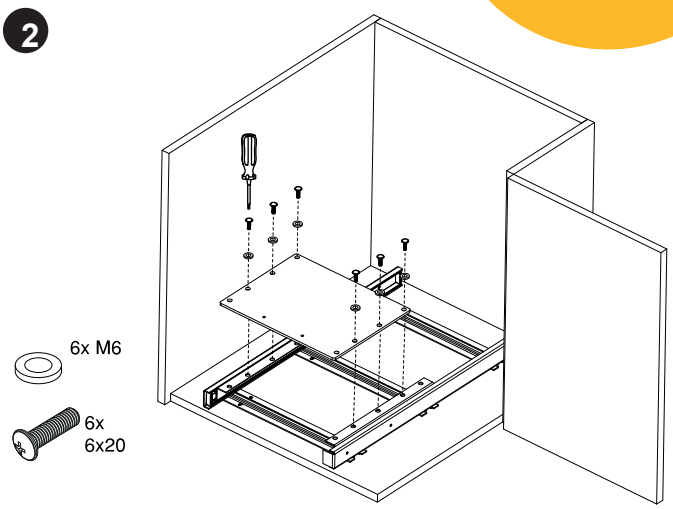

3

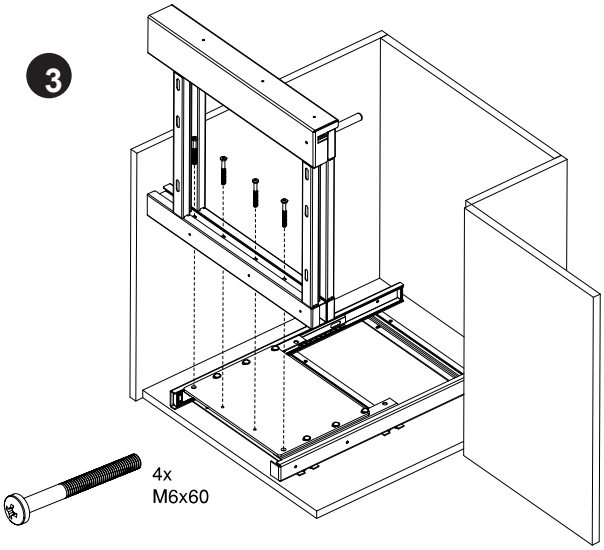

4

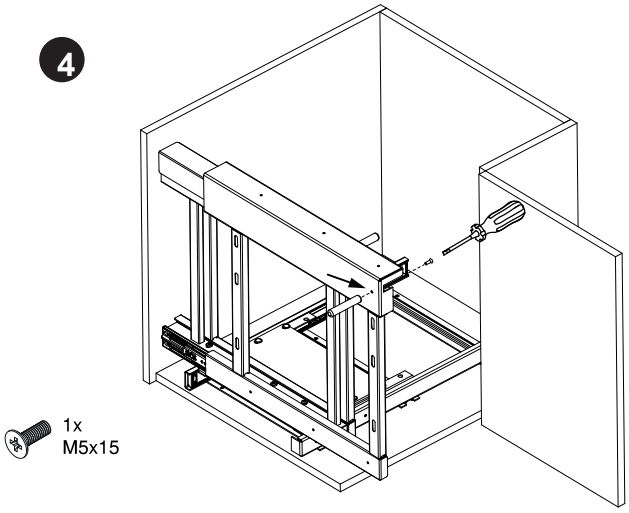

5

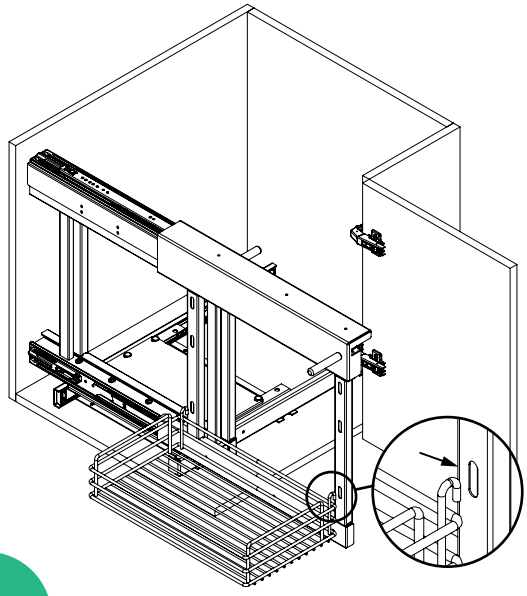
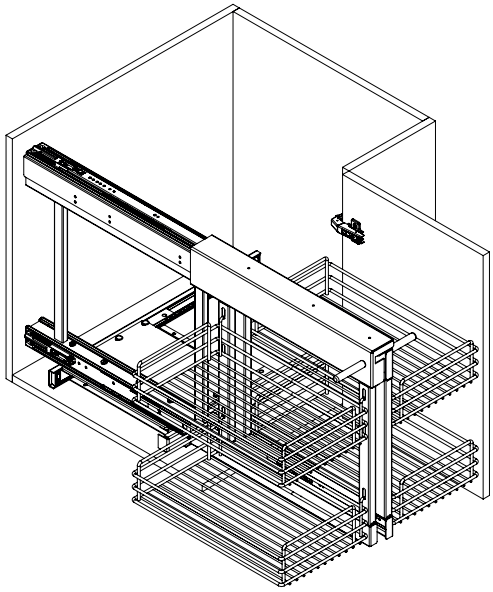
6